MONTÁŽ PLOTOVÝCH POLÍ ŘADY PLAST-MET.

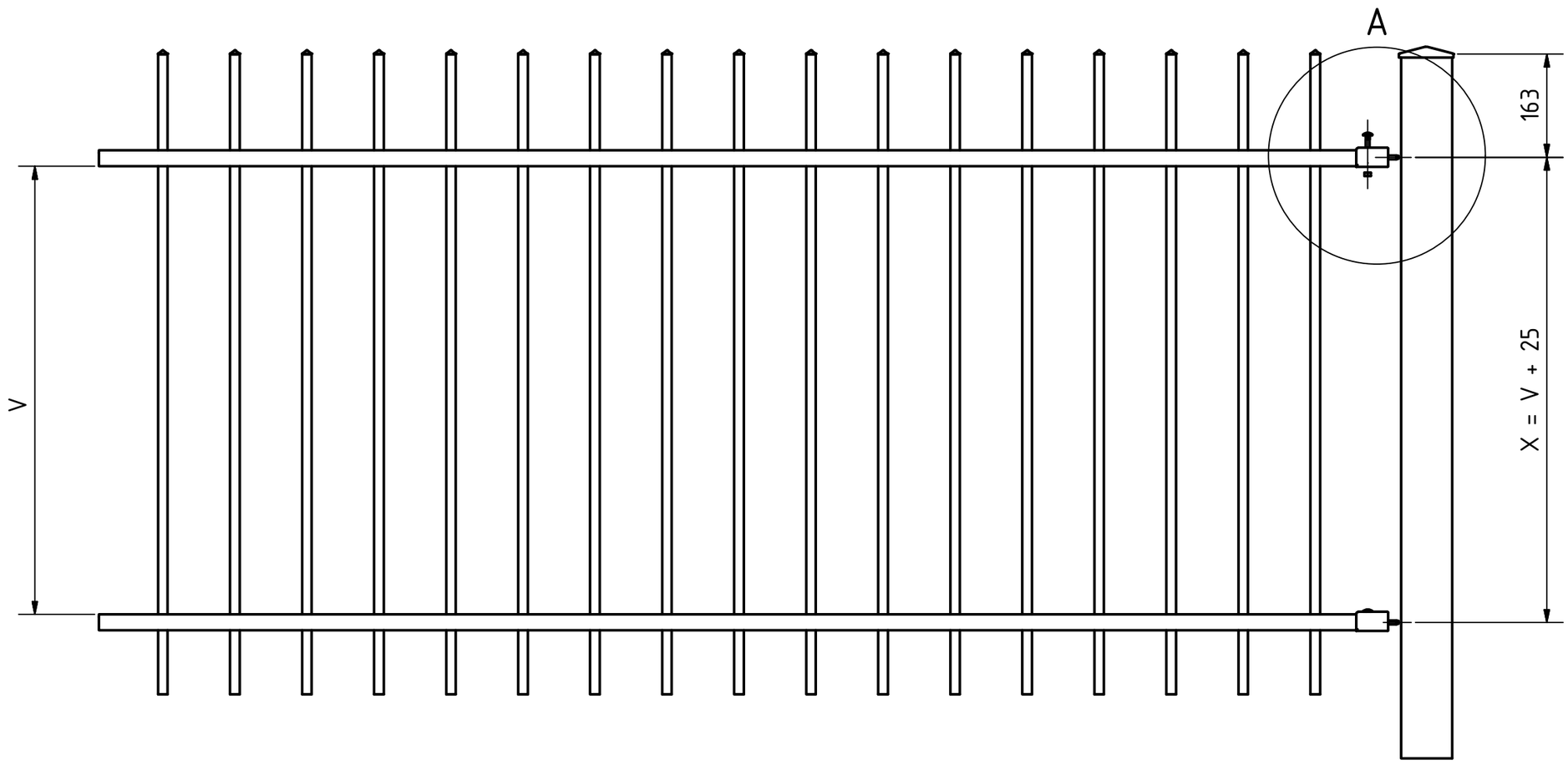

A (1 : 3)

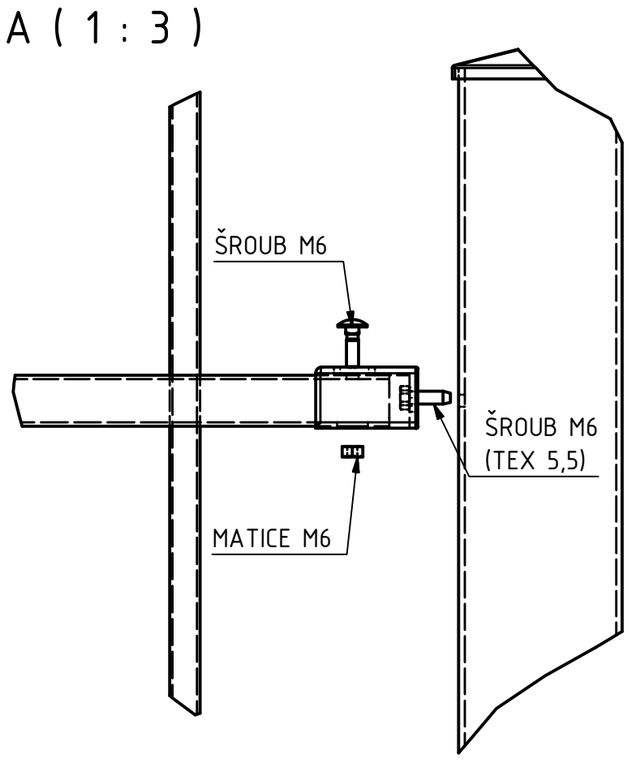

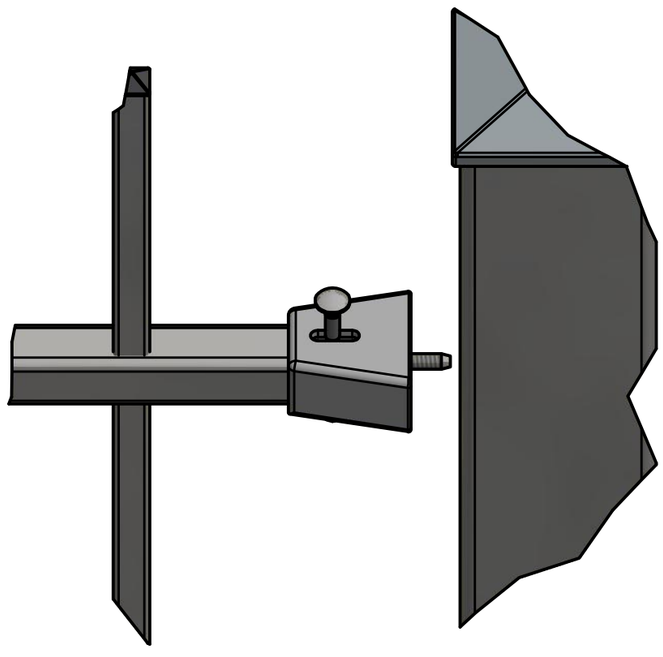

PRO KOTVENÍ ZÁVĚSŮ PLOTOVÉHO POLE DO ZDĚNÝCH SLOUPKŮ JSOU POUŽITÉ HMOŽDINKY Ø10x60mm A VRUTY Ø6x50mm.

PLOTY B&V						
					Datum	Jméno
				Nakreslen	05.01.2022	Vlastimil
				Kontr.		
				Norma		
						Sestava POLE - MONTÁŽ
						Č. 1
						A2
Stav	Změny	Datum	Jméno			